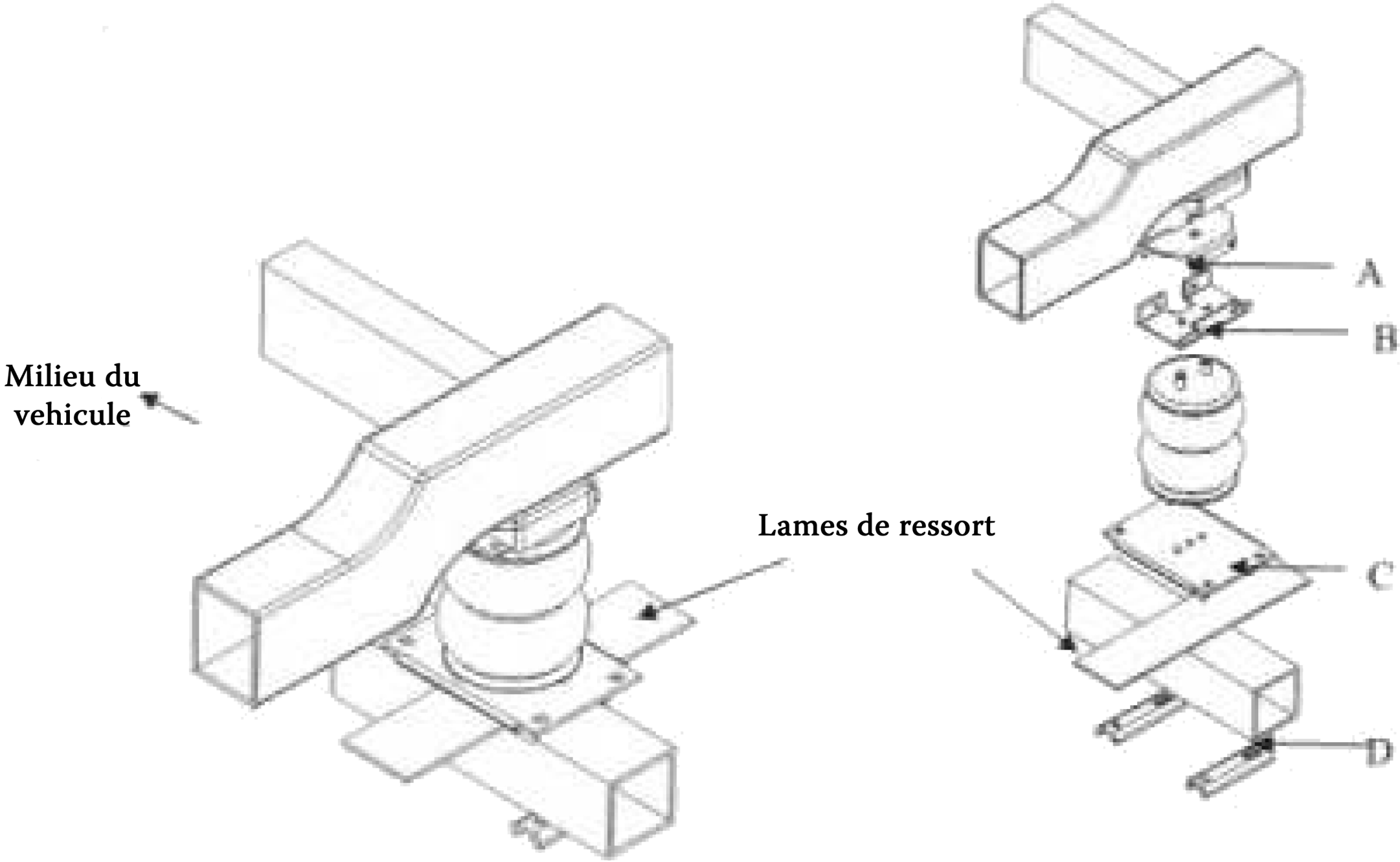
Milieu du vehicule
Lames de ressort
A
B
C
D