FIAMMA®

CARRY-BIKE®
ORIGINAL VERSION nur von only from FIAMMA®

Montage- und Gebrauchsanleitung	DE	FAHRRADTRÄGER
Installation and use instructions	EN	BICYCLES CARRIER
Instructions de montage et mode d'emploi	FR	PORTE-VÉLOS
Instruciones de montaje y uso	ES	PORTABICICLETAS
Istruzioni di montaggio e d'uso	IT	PORTABICI

CARRY-BIKE®

02093A43-
LIFT 77

TÜV SÜD Production monitored Safety tested

TÜV PRODUCT SERVICE GS geprüfte Sicherheit

60 MAX

fiamma.com

M0\IS\98690-428 rev. L

CARRY-BIKE

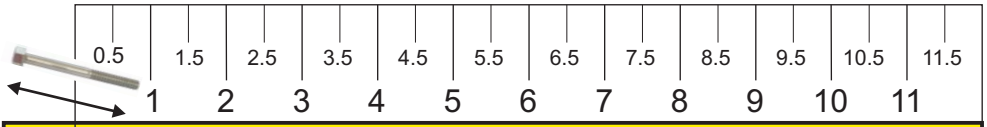

CARRY-BIKE®

LIFT 77

DE VERPACKUNGSINHALT
EN PACKAGE CONTENTS
FR CONTENU DE L'EMBALLAGE
ES CONTENIDO DEL EMBALAJE
IT CONTENUTO DELL'IMBALLO

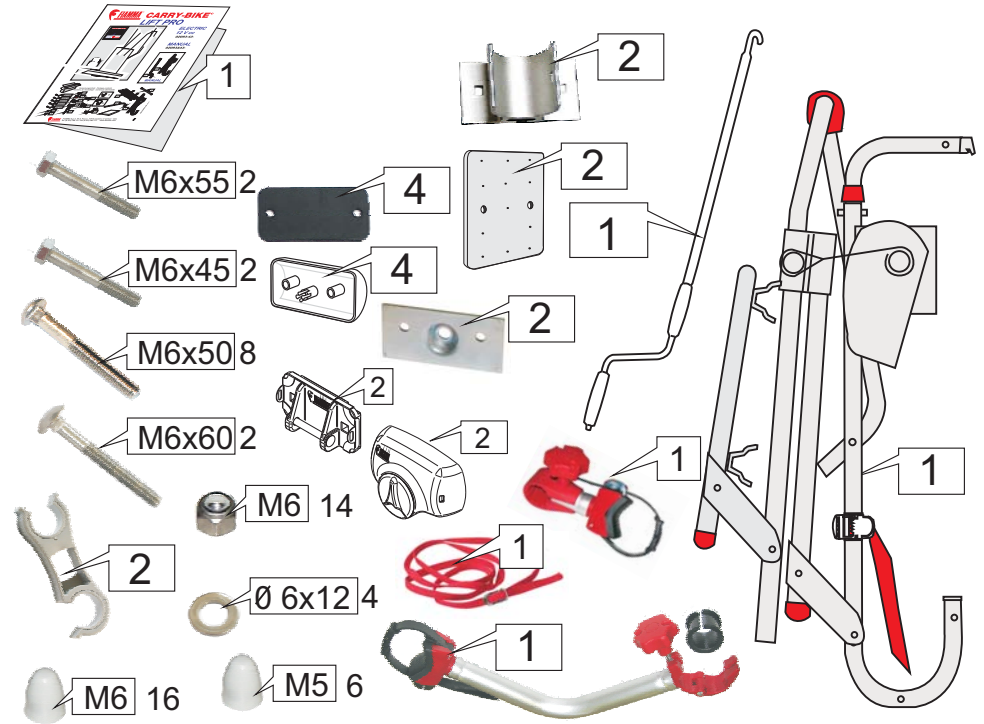

DE Um den Fahrradträger optimal nutzen zu können, lesen Sie bitte die Bedienungsanleitung aufmerksam durch und bewahren Sie zur späteren Verwendung gut auf.

EN To use the bike carrier in the best way, read the user's instructions carefully and keep them on hand for consultation in the future.

FR Pour tirer le meilleur parti de votre porte-vélos, nous vous invitons à lire attentivement les notices d'emploi et à les conserver pour toute consultation ultérieure.

ES Para usar el portabicicletas en lo mejor de los modos, os invitamos a leer atentamente las instrucciones de uso, guardándolas en caso de necesidad.

IT Per utilizzare al meglio il portabici, vi invitiamo a leggere attentamente le istruzioni d'uso e a conservarle in caso di necessità.

DE KONTROLLE BEI DER ÜBERNAHME
EN INSPECTION ON RECEIPT OF GOODS
FR CONTRÔLE À LA RÉCEPTION
ES CONTROL AL RECIBIR LA MERCANCÍA
IT CONTROLLO AL RICEVIMENTO

DE BITTE KONTROLLIEREN SIE, OB ALLE EINZELTEILE EINWANDFREI SIND ODER EVENTUELL WÄHREND DEM TRANSPORT BESCHÄDIGT WURDEN. WENDEN SIE SICH IN DIESEM FALLE BITTE AN DEN HÄNDLER.

EN CHECK THAT NOTHING HAS BEEN DAMAGED OR DEFORMED DURING THE TRANSPORT. IN CASE OF DAMAGE, CONTACT THE DEALER.

FR CONTRÔLER QU' AUCUNE PIÈCE NE SOIT CASSÉE OU DÉFORMÉE SUITE AU TRANSPORT. EN CAS CONTRAIRE, CONTACTER LE CONCESSIONNAIRE.

ES CONTROLAR QUE NINGÚN DETALLE SE HAYA ROTO O DEFORMADO DURANTE EL TRASPORTE. EN ESTE CASO CONTACTAR AL REVENDEDOR.

IT CONTROLLARE CHE NESSUN PARTICOLARE SIA ROTTO O DEFORMATO A CAUSA DI ERRORI DI TRASPORTO.
IN QUESTO CASO CONTATTARE IL RIVENDITORE.

DE MONTAGEANLEITUNG
EN INSTALLATION INSTRUCTION
FR INSTRUCTIONS DE MONTAGE
ES INSTRUCCIONES DE MONTAJE
IT ISTRUZIONI DI MONTAGGIO

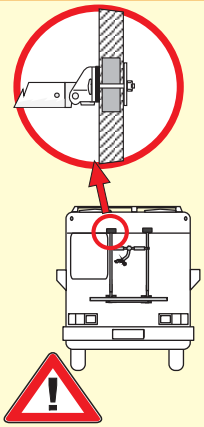

DE Vor dem Aufstellen des Produkts kontrollieren Sie die stärkere Punkte auf die Fahrzeugwand, um die Halterungen korrektzu befestigen.

EN Before installing the product, check the strongest points of vehicles's wall, where you can fix the brackets.

FR Avant d'installer le produit, verifiez les points plus robustes sur la paroi du véhicule, où fixer les pattes de fixation.

ES Antes que instalar el producto, verificar los puntos más resistentes del vehículo donde fijar los enganches

IT Prima di installare il prodotto, verificare i punti piu' robusti sulla parete del mezzo dove fissare gli agganci.

1

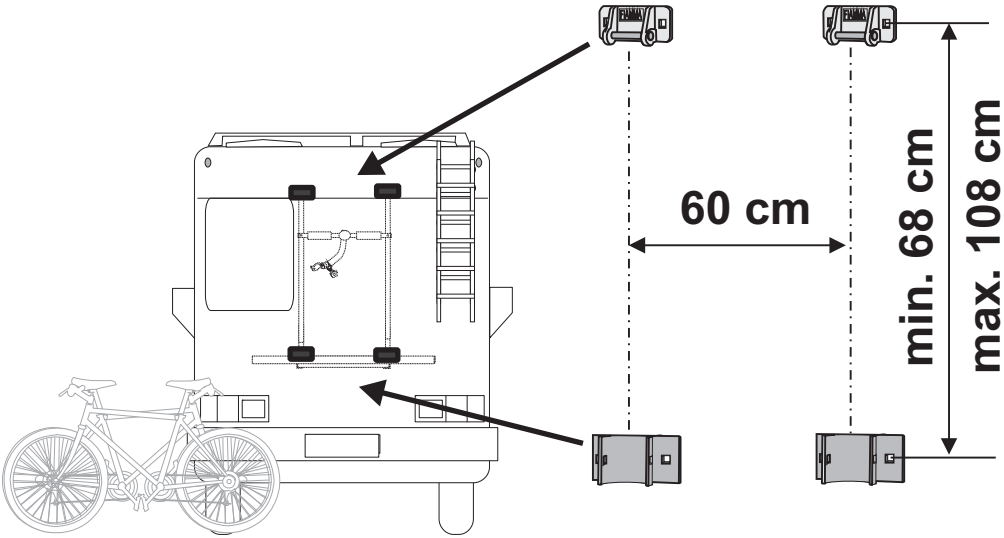

DE **MONTAGEANLEITUNG**
EN **INSTALLATION INSTRUCTION**
FR **INSTRUCTIONS DE MONTAGE**
ES **INSTRUCCIONES DE MONTAJE**
IT **ISTRUZIONI DI MONTAGGIO**

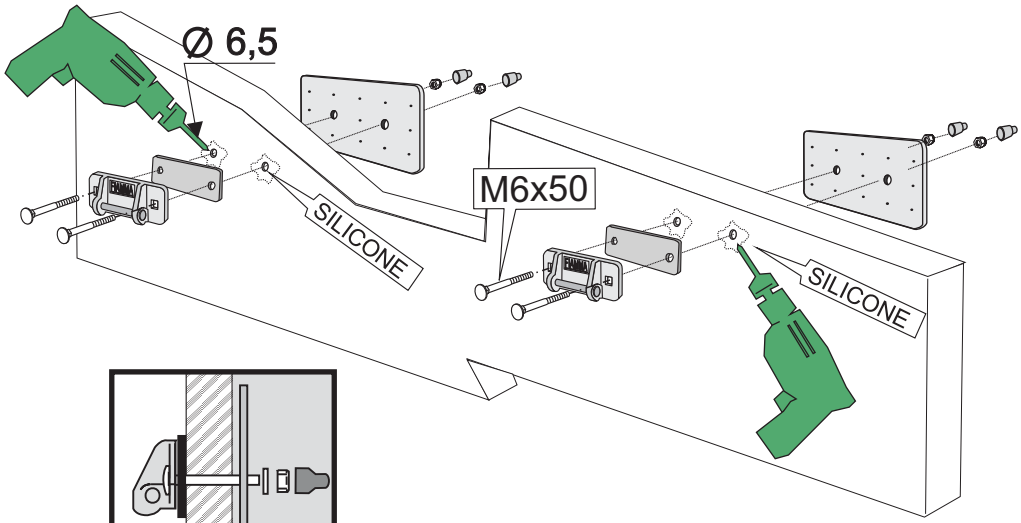

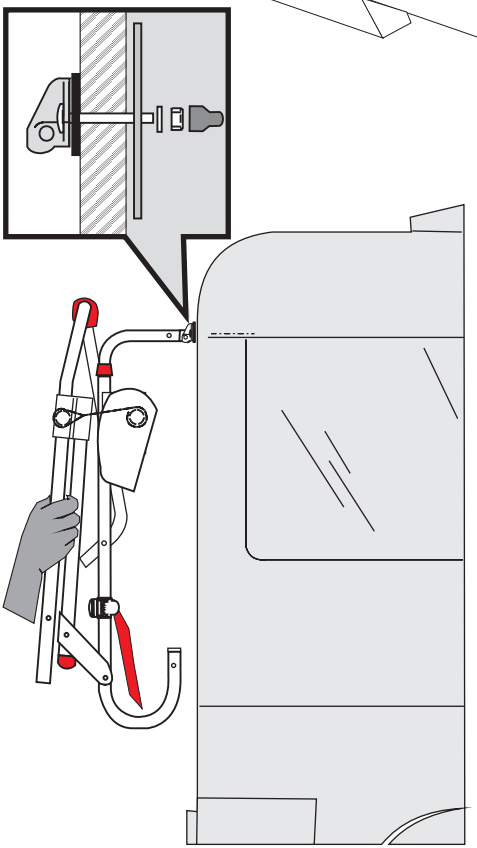

2

DE MONTAGEANLEITUNG
EN INSTALLATION INSTRUCTION
FR INSTRUCTIONS DE MONTAGE
ES INSTRUCCIONES DE MONTAJE
IT ISTRUZIONI DI MONTAGGIO

3

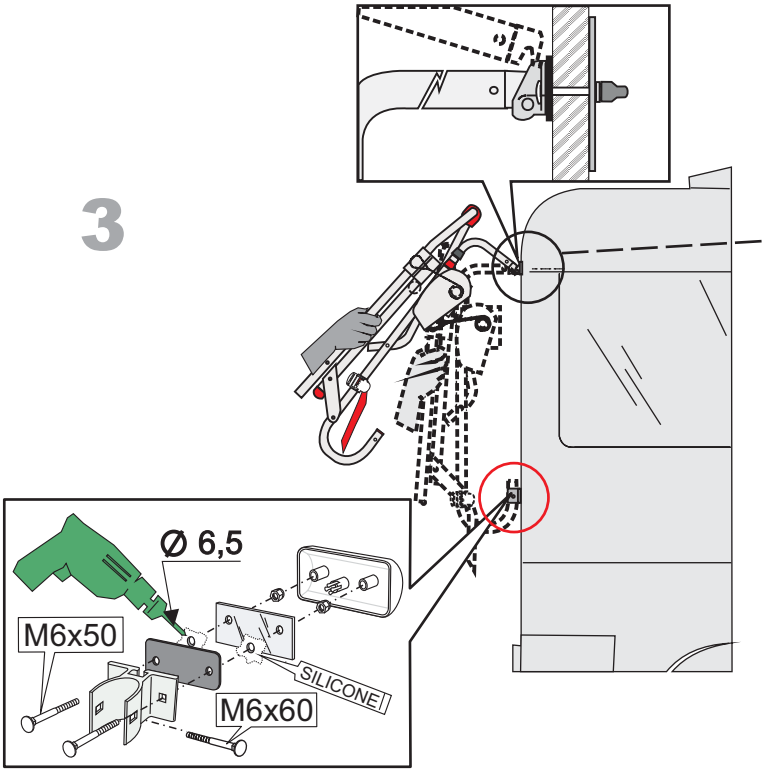

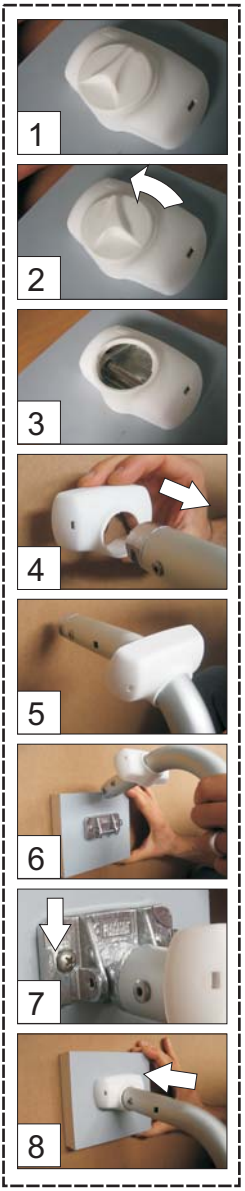

DE MONTAGEANLEITUNG
EN INSTALLATION INSTRUCTION
FR INSTRUCTIONS DE MONTAGE
ES INSTRUCCIONES DE MONTAJE
IT ISTRUZIONI DI MONTAGGIO

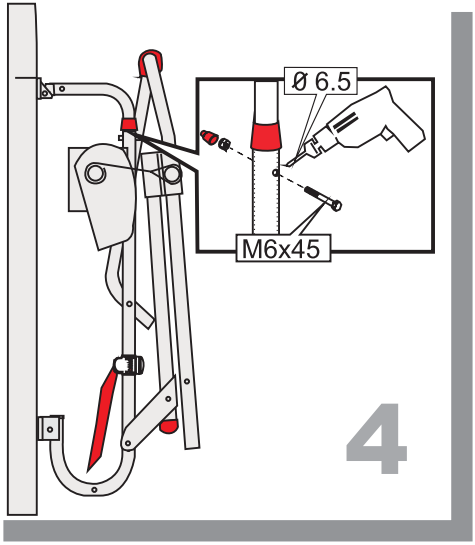

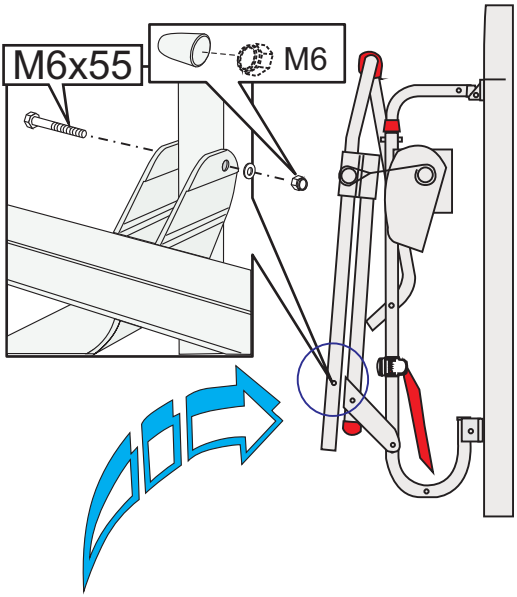

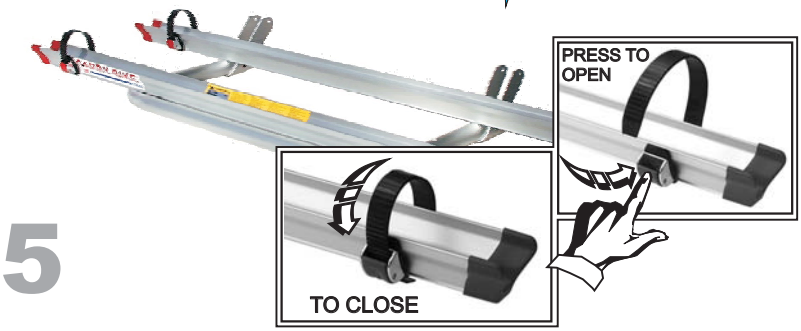

DE MONTAGEANLEITUNG
EN INSTALLATION INSTRUCTION
FR INSTRUCTIONS DE MONTAGE
ES INSTRUCCIONES DE MONTAJE
IT ISTRUZIONI DI MONTAGGIO

6

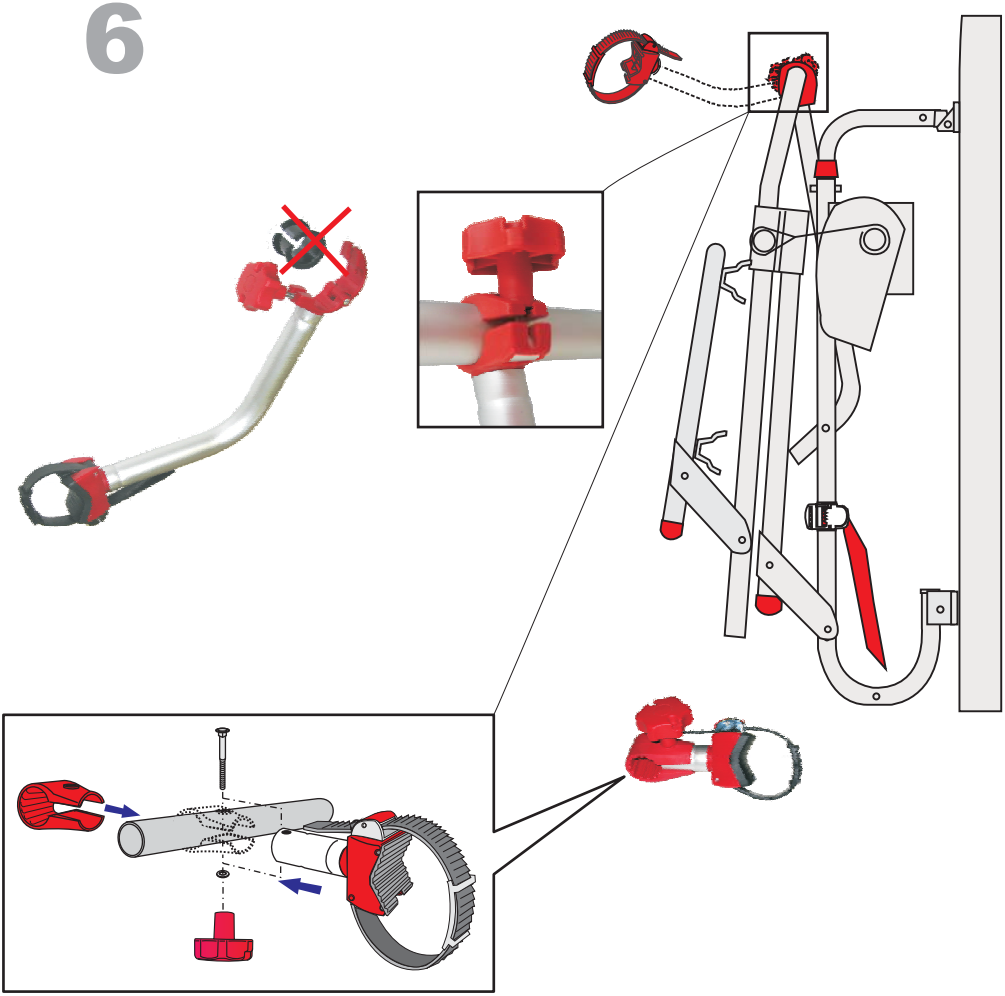

DE MONTAGEANLEITUNG
EN INSTALLATION INSTRUCTION
FR INSTRUCTIONS DE MONTAGE
ES INSTRUCCIONES DE MONTAJE
IT ISTRUZIONI DI MONTAGGIO

7

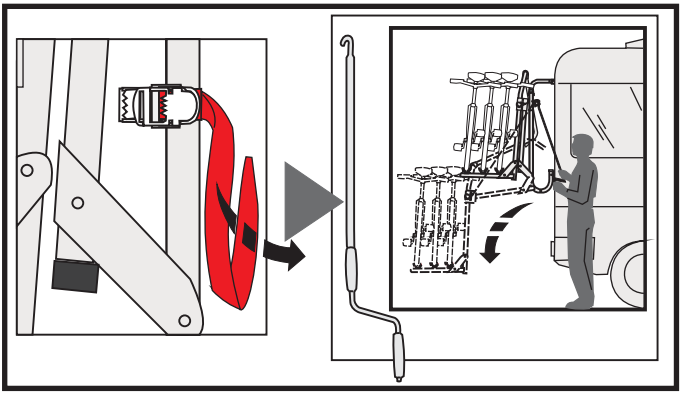

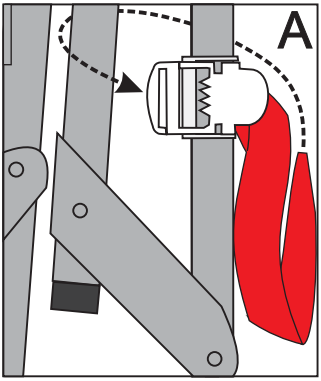

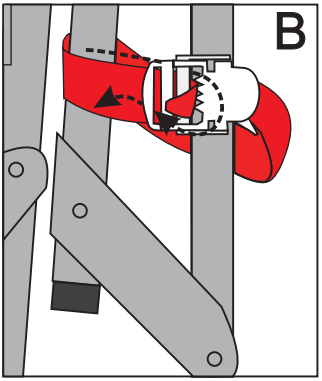

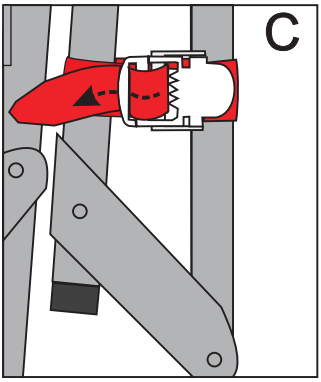

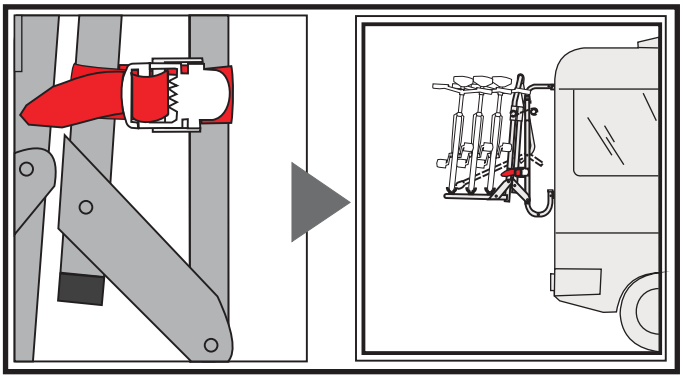
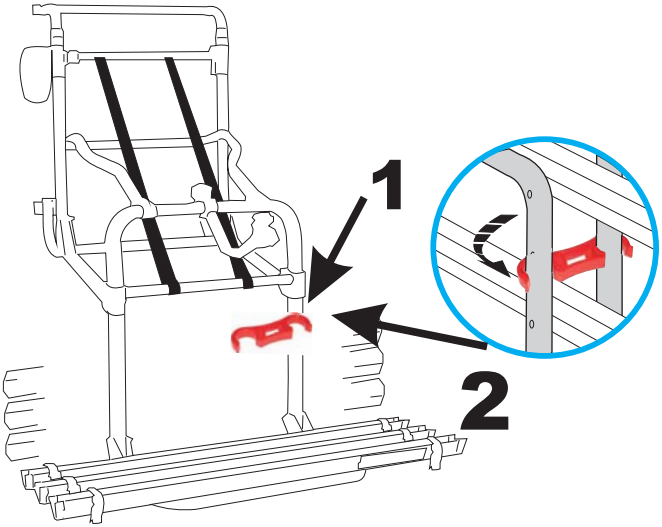
DE MONTAGEANLEITUNG
EN INSTALLATION INSTRUCTION
FR INSTRUCTIONS DE MONTAGE
ES INSTRUCCIONES DE MONTAJE
IT ISTRUZIONI DI MONTAGGIO