siarr
WESTFALIA AUTOMOTIVE

D	**Anhängevorrichtung** Montage- und Betriebsanleitung, Originalbetriebsanleitung
CZ	**Závěsné zařízení** Montážní a provozní návod
DK	**Anhængertræk** Montage- og driftsvejledning
E	**Enganche** Instrucciones de montaje y de servicio
F	**Attelage** Notice de montage et d'utilisation
FIN	**Perävaunun vetolaite** Asennus- ja käyttöohjeet
GB	**Tow bar** Installation and Operating Instructions
GR	**Διάταξη ζεύξης** Οδηγίες συναρμολόγησης και λειτουργίας
H	**Vonóhorog** Beszerelési utasítás
I	**Gancio di traino** Istruzioni di montaggio e per l'uso
N	**Tilhengerfeste** Monterings- og bruksanvisning
NL	**Trekhaak** Montage- en gebruikshandleiding
PL	**Hak holowniczy** Instrukcja montażu i eksploatacji
RUS	**Фаркоп** Инструкция по монтажу и эксплуатации
S	**Dragkrok** Monterings- och bruksanvisning

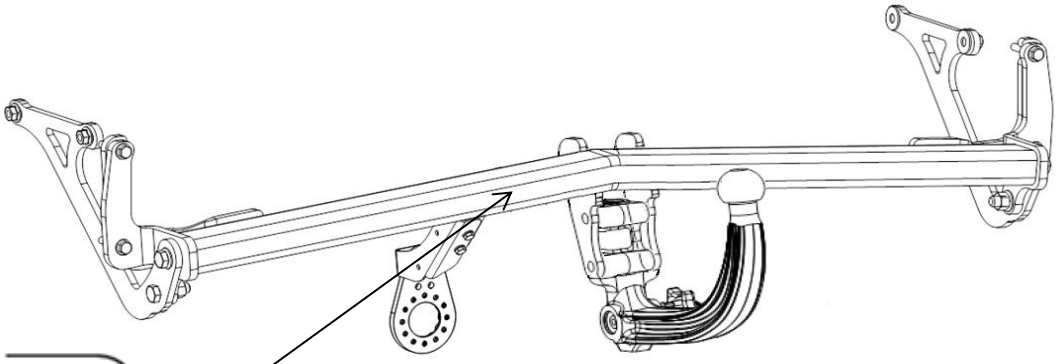

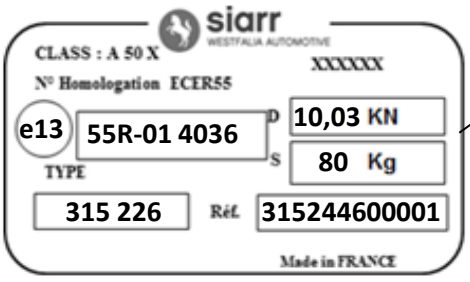

315 244 600 001
PEUGEOT 3008 - 06/2016 >
OPEL GRANDLAND X - 2017 >
CITROEN C5 AIRCROSS - 2018 >

SIARR - WESTFALIA
Rue du Général de Gaulle
76810 LUNERAY
FRANCE

315244600001

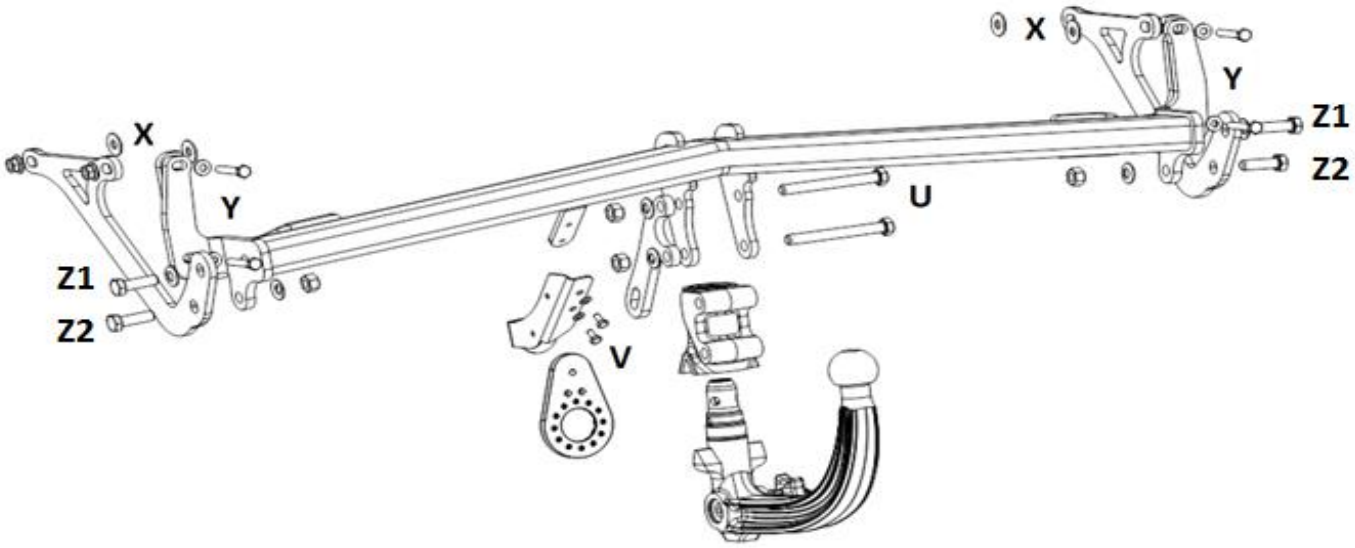

X		M 10 - cl10 - 40 Nm	x 4
		L 10,5 x 27 x 2	x 4
Y		M 8 x 50 - cl 10.9 - 25 Nm	x 4
		CS 8 / 18	x 4
Z1		M 12 x 40 - Cl 10.9 - 110 Nm	x 2
		C 13/29	x 2
Z2		M 12 x 40 - Cl 10.9 - 110 Nm	x 2
		C 13/29	x 2
		M12 Cl10	x 2
U		HM 12 x 120 - Cl 10.9 - 110 Nm	x 2
		M 12 - Cl 10	x 2
		CS 12 / 24	x 2
V		M 6 x 12 - Cl 8.8 - 8 Nm	x 2
		CS 6 / 12	x 2

1

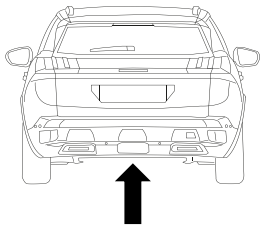

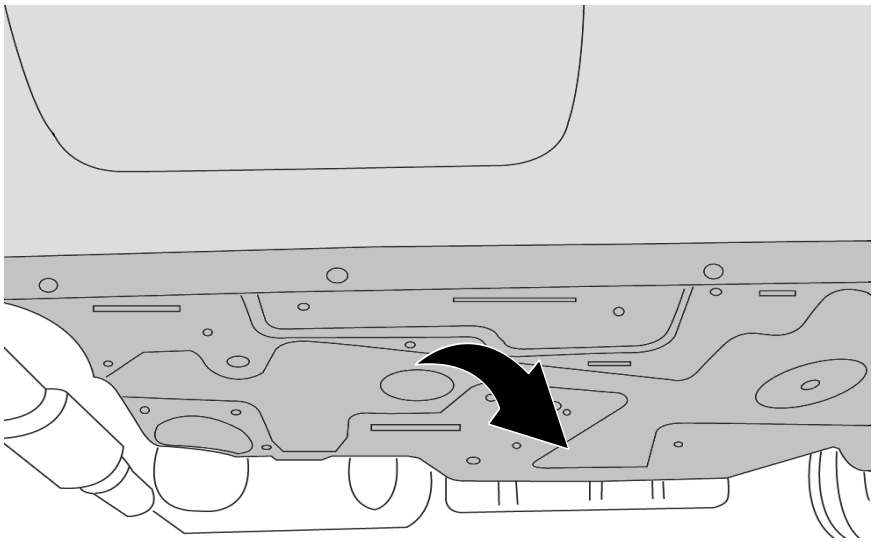

2

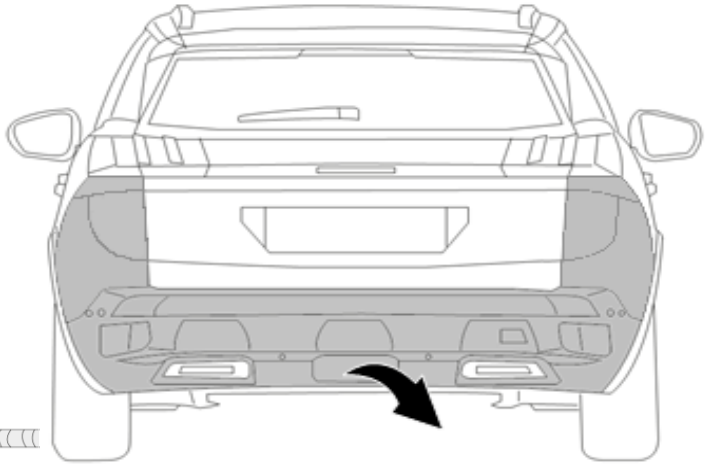

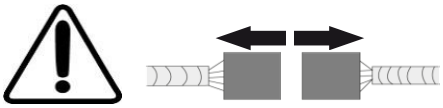

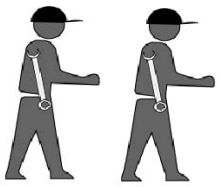

3

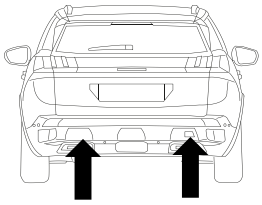

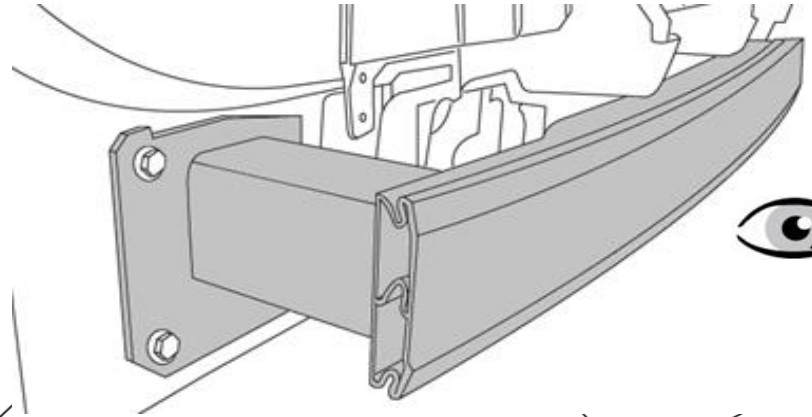

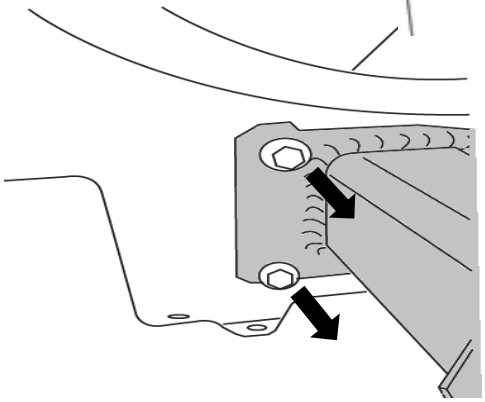

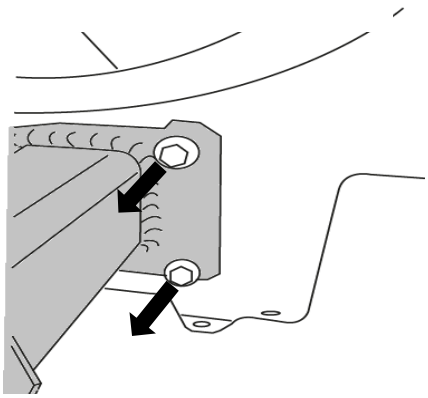

4

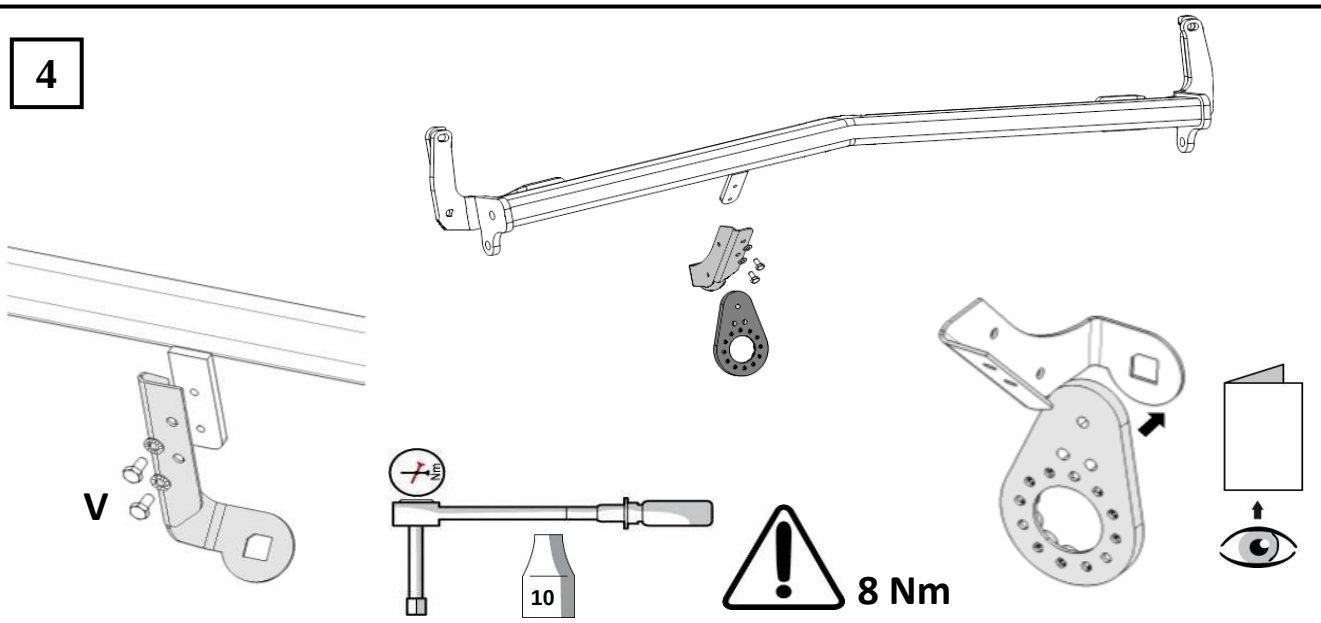

5

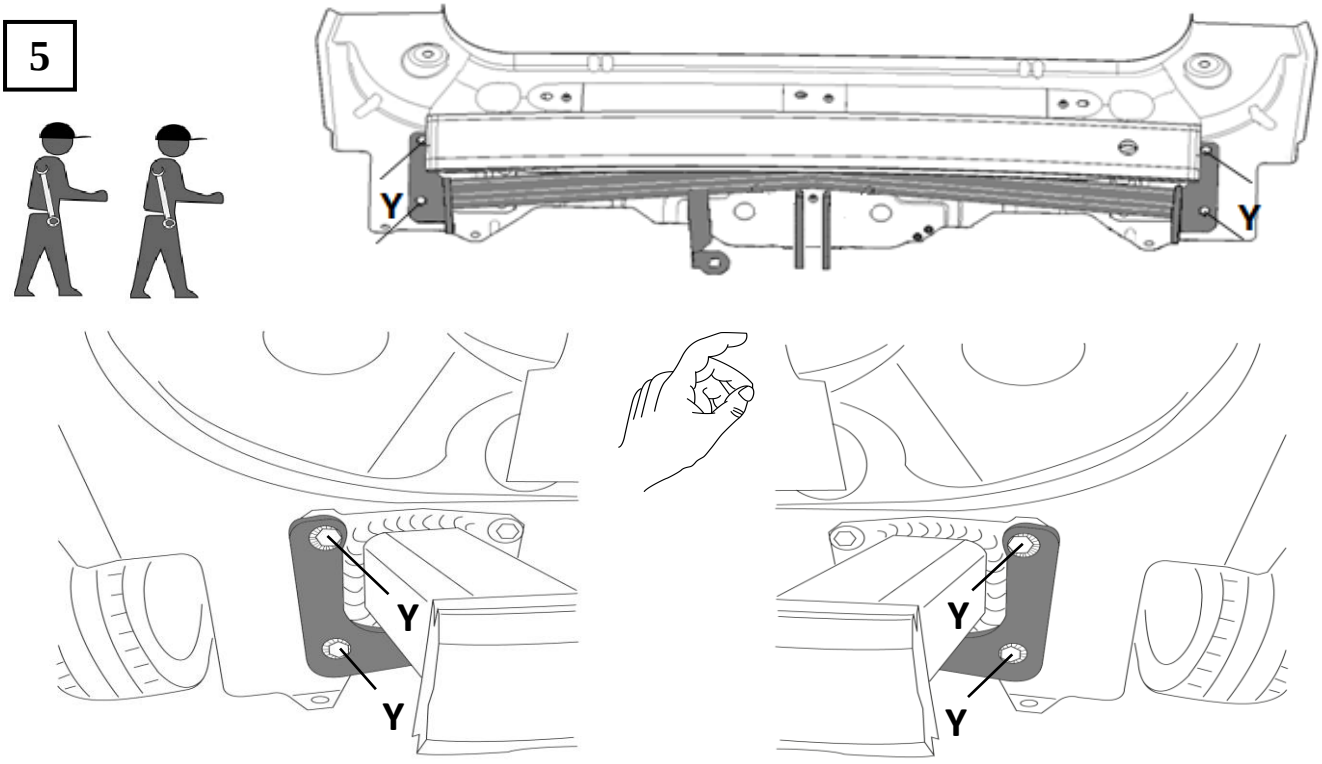

6

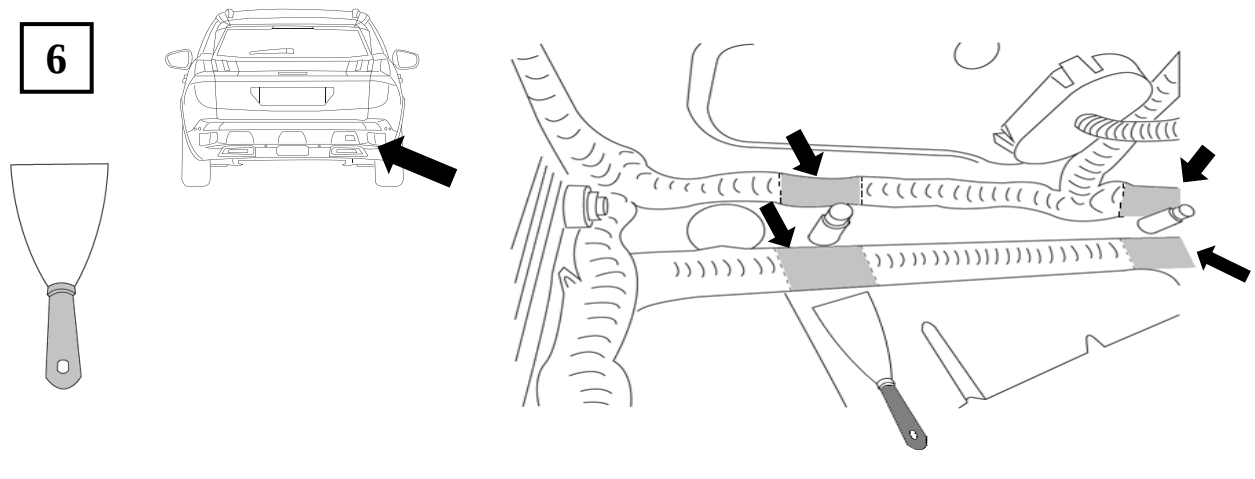

7

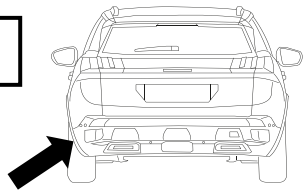

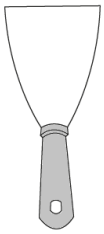

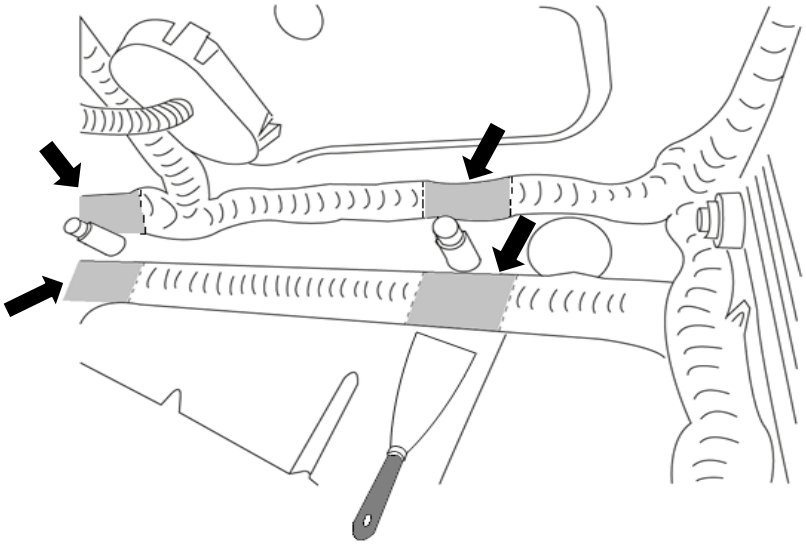

8

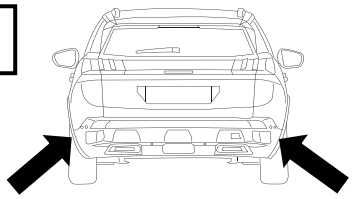

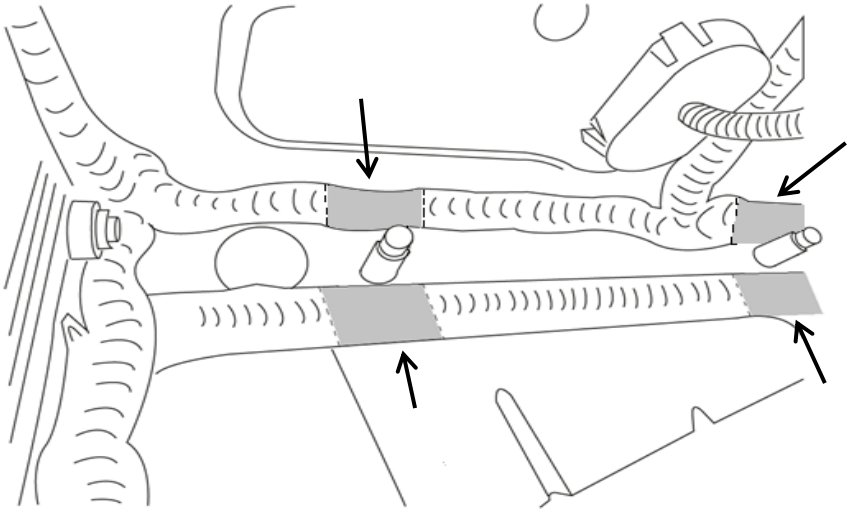

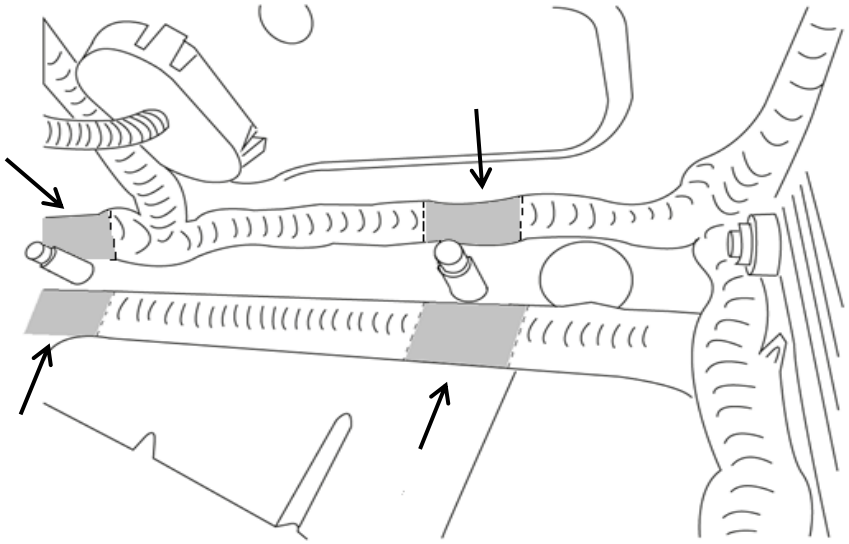

9

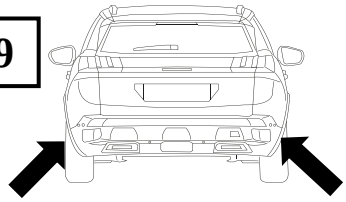

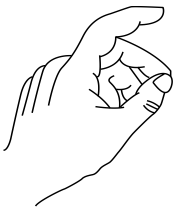

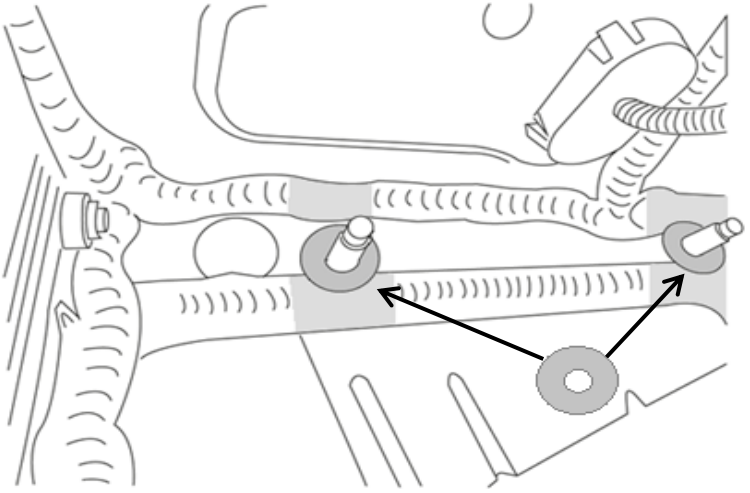

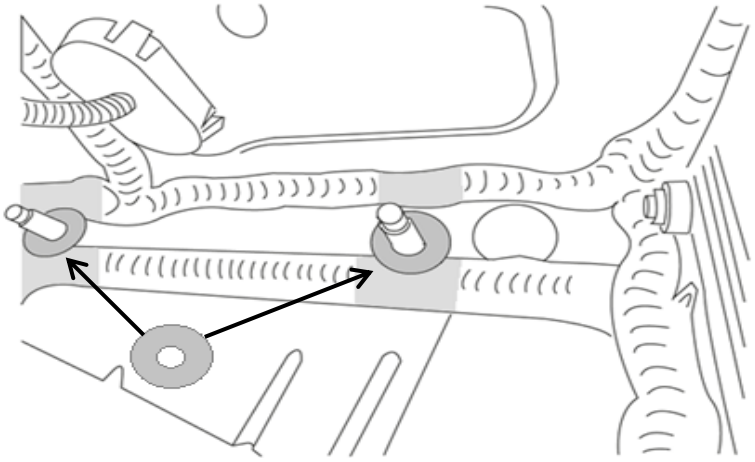

10

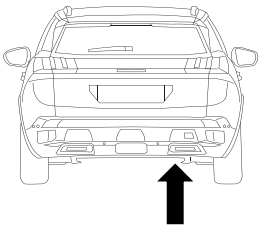

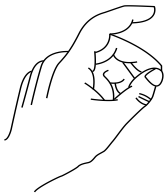

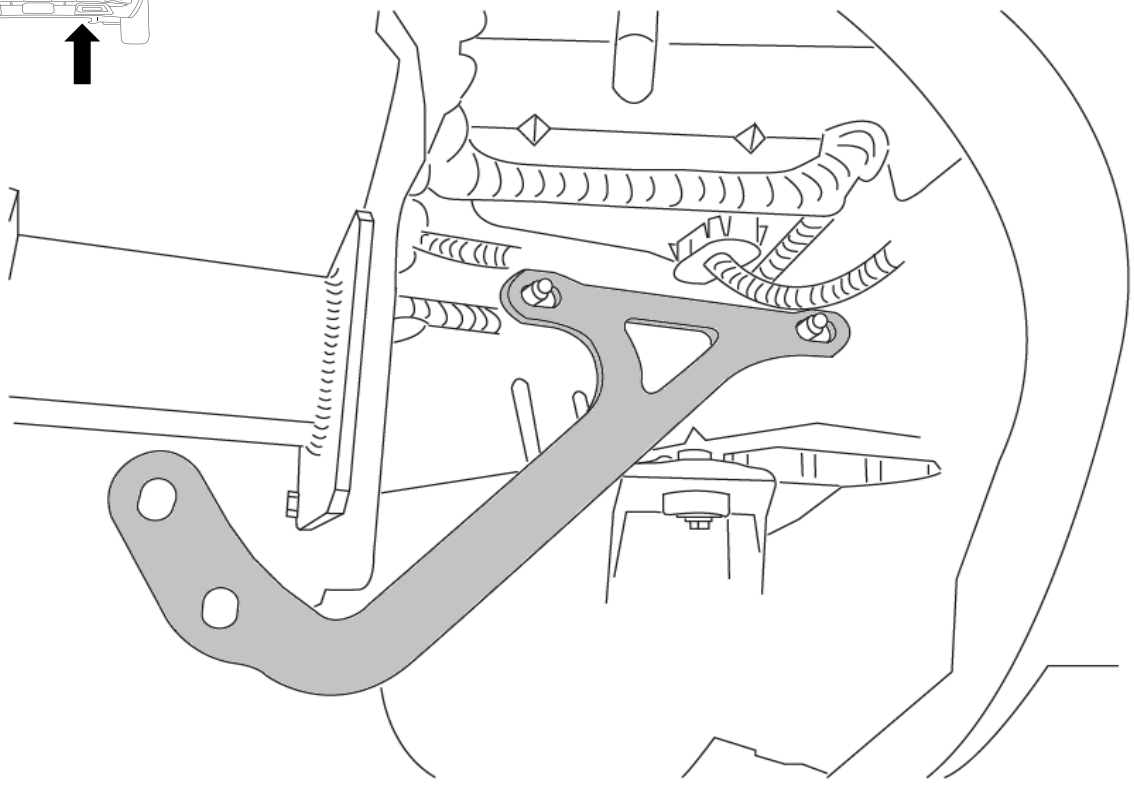

11

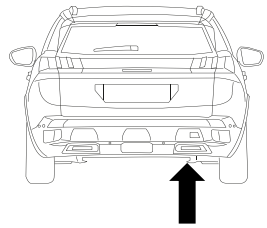

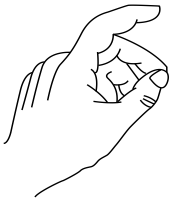

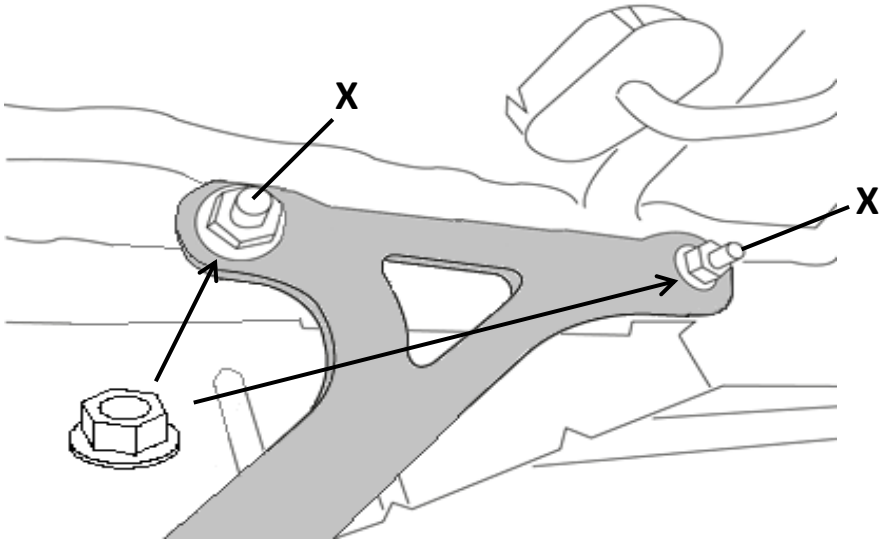

12

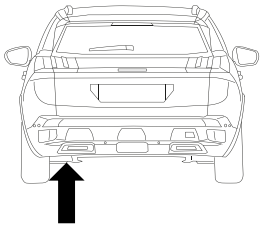

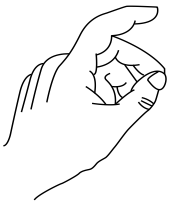

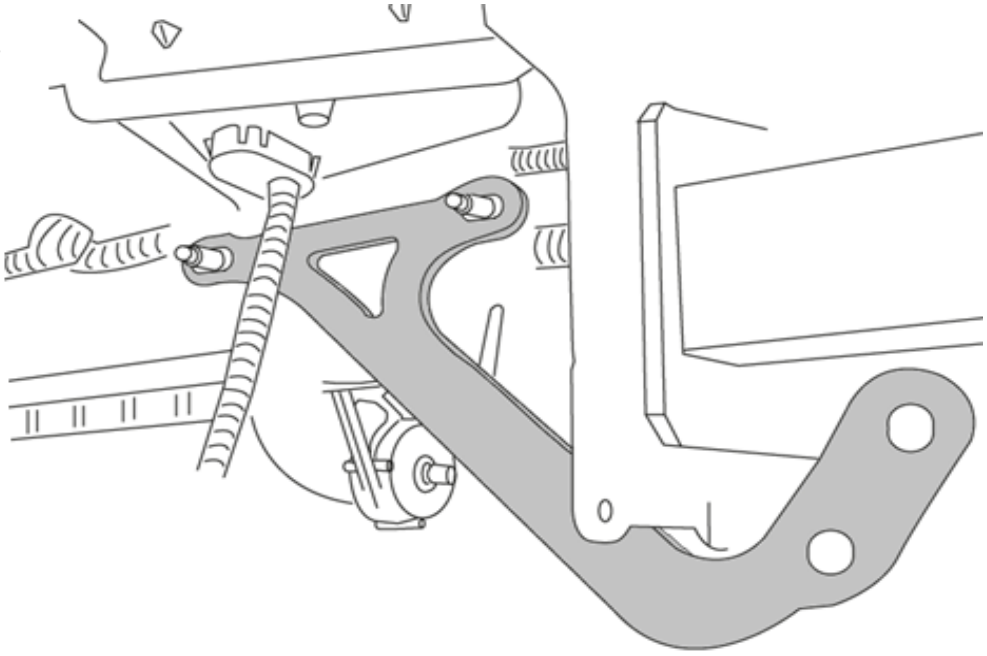

13

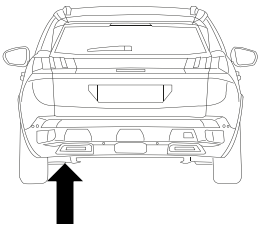

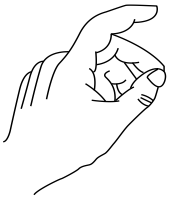

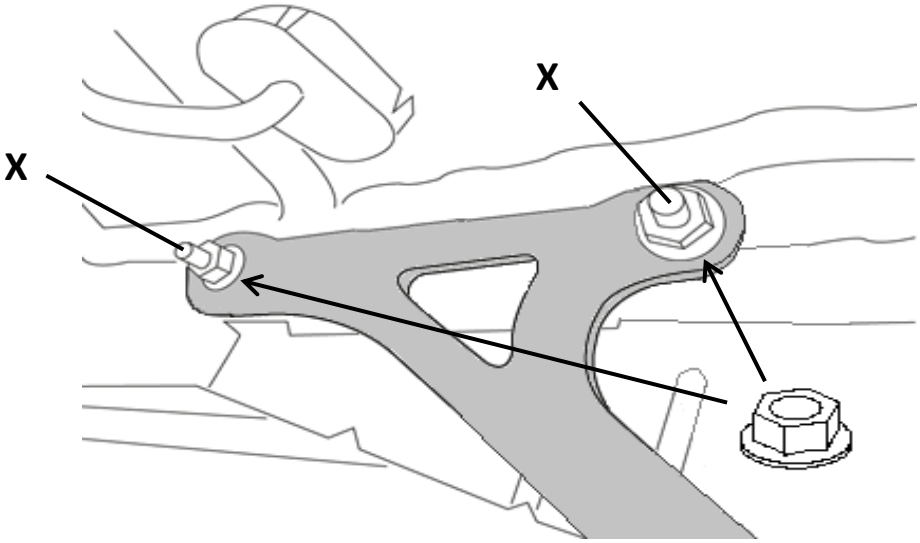

14

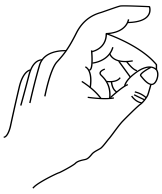

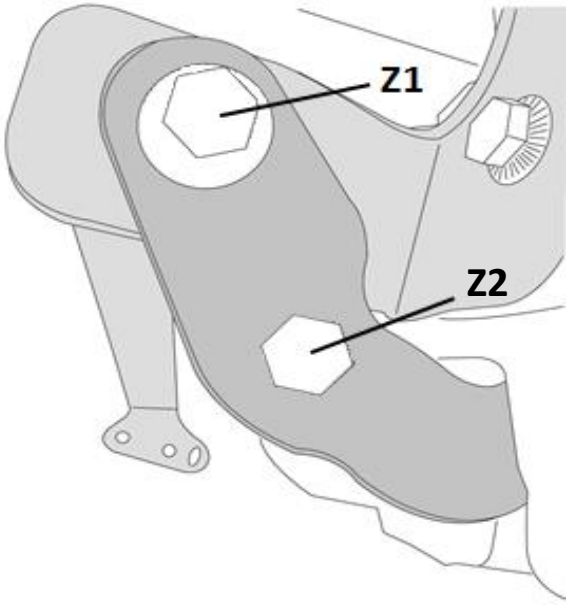

15

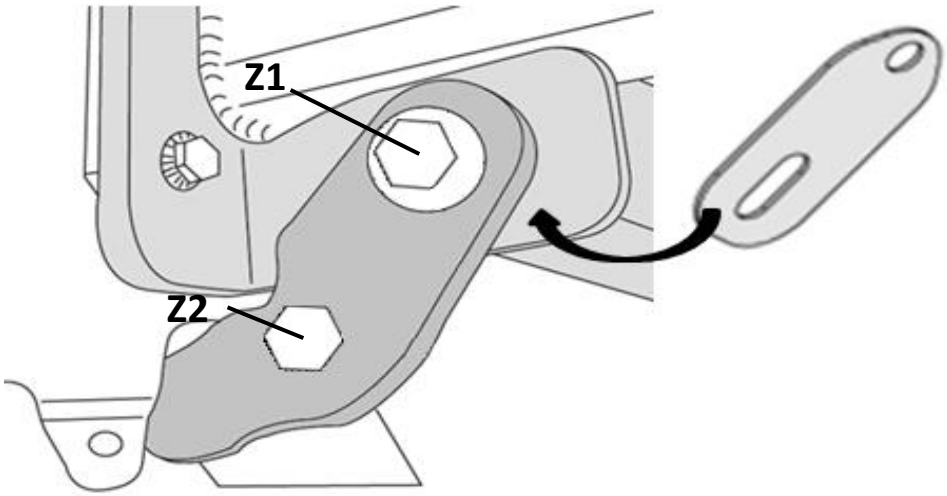

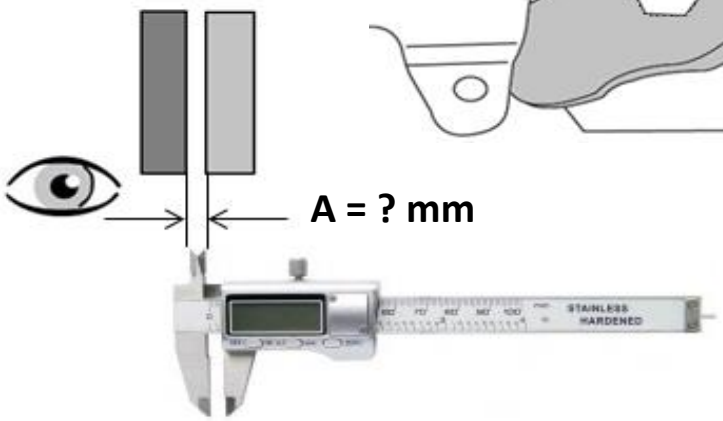

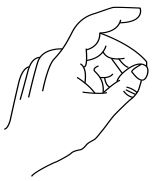

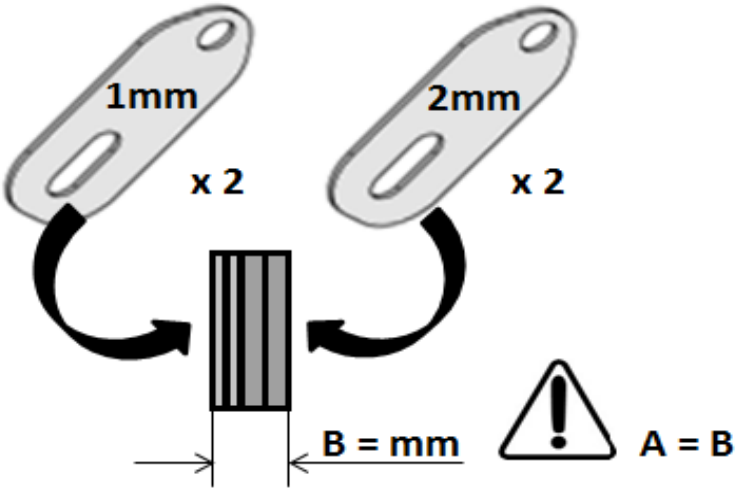

16

1 : 25 Nm
2 : 40 Nm
3 : 110 Nm

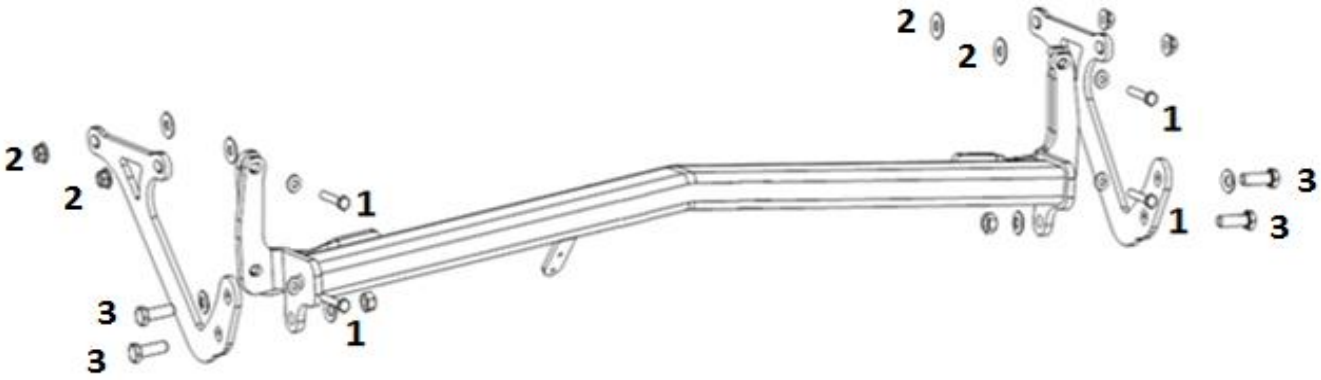

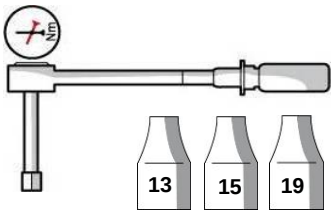

19

17

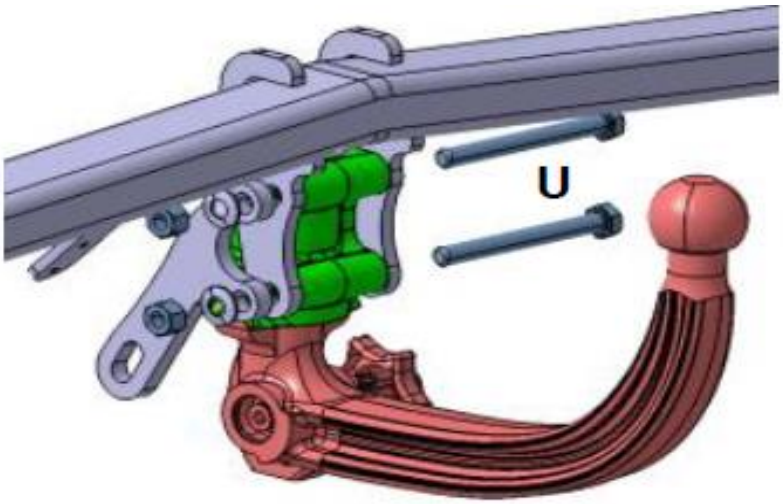

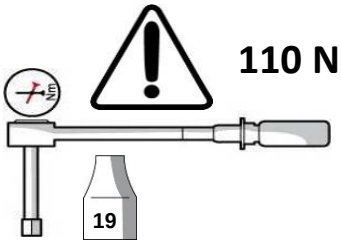

110 Nm

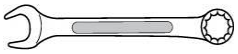

19

18

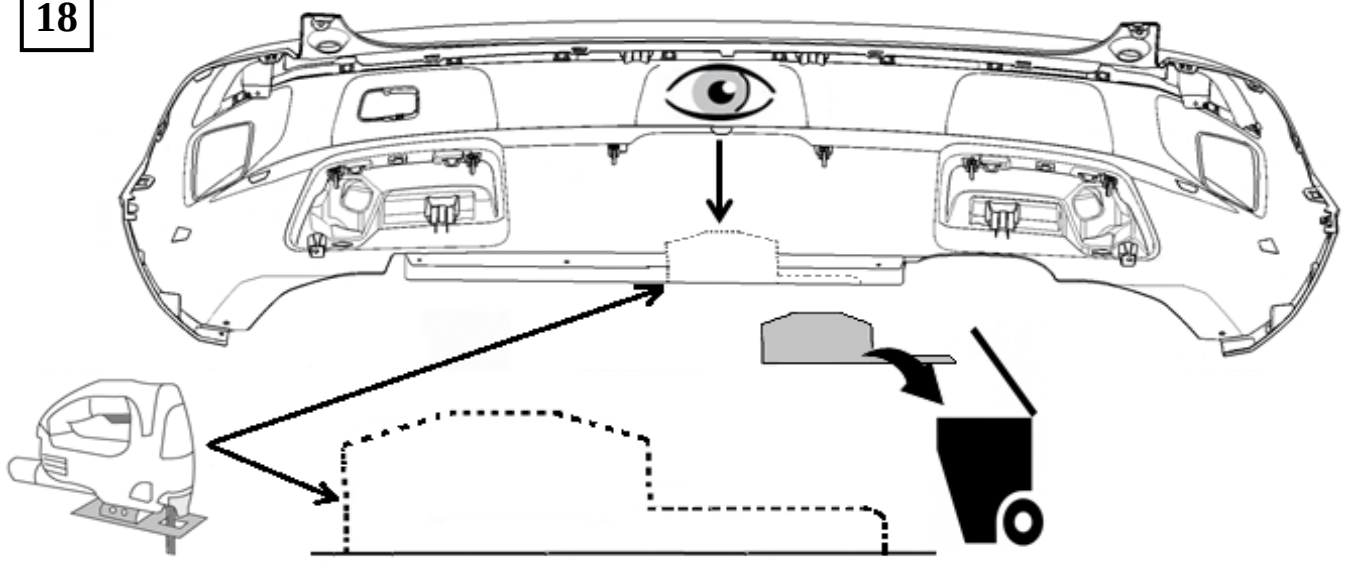

19

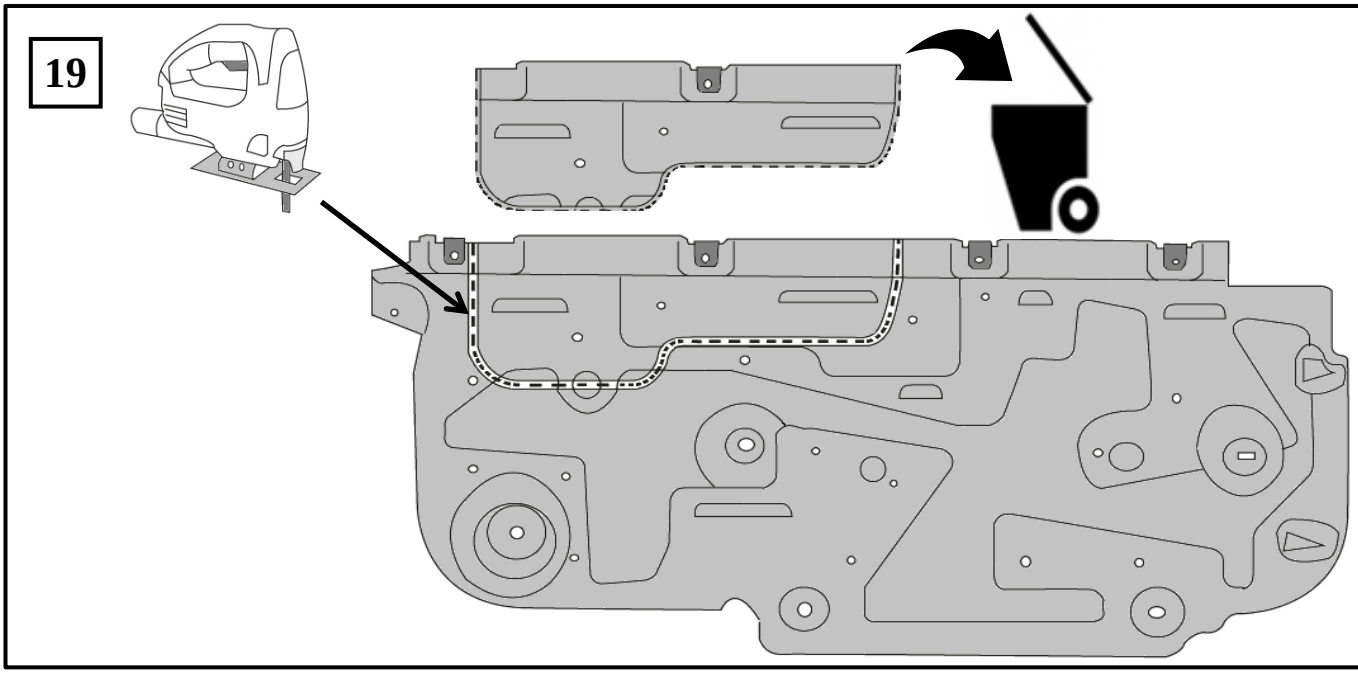

20

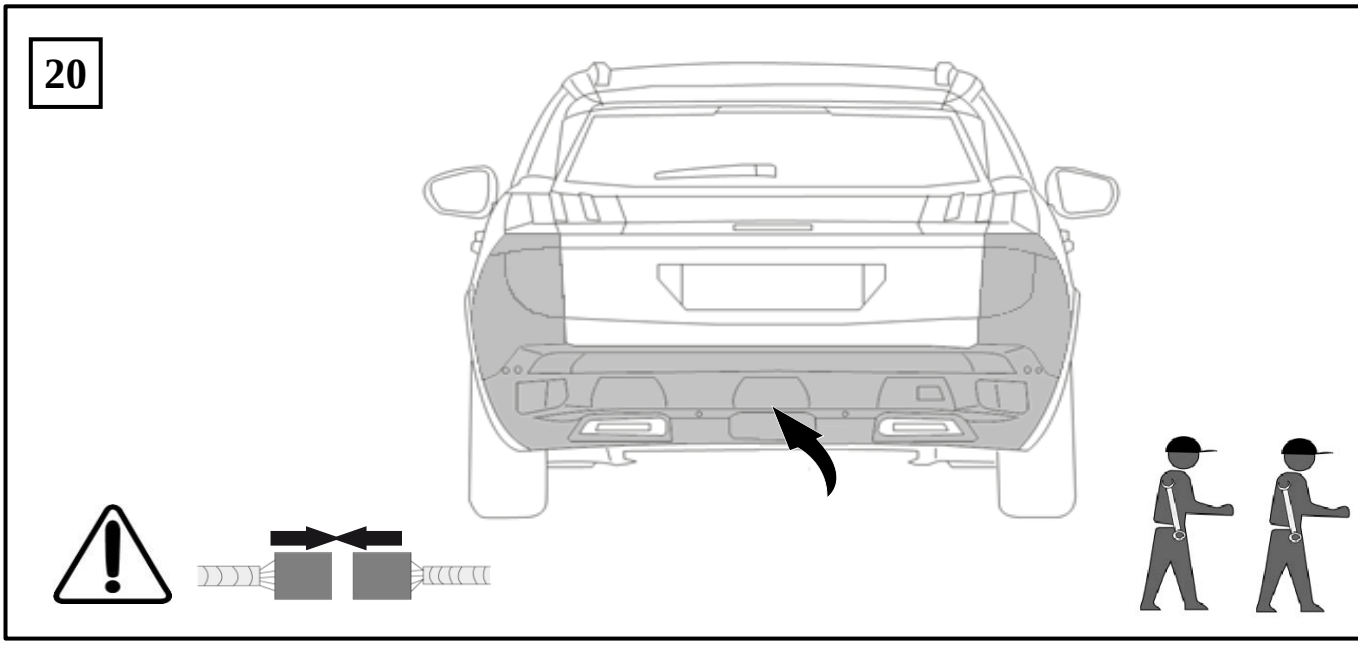

21

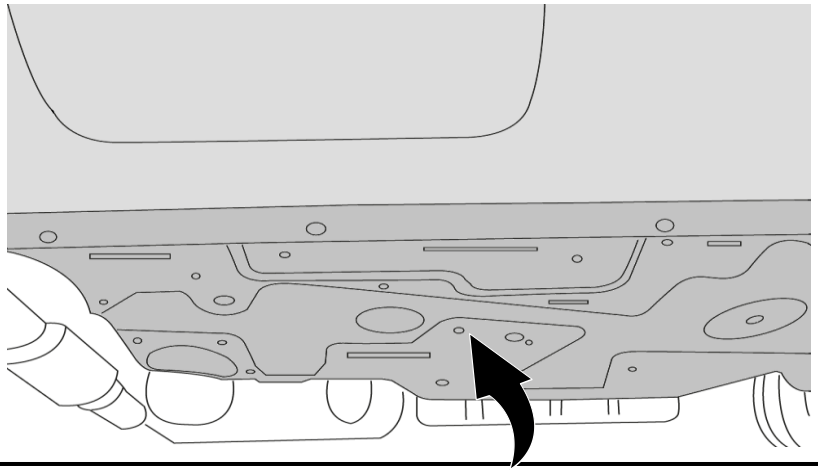

22

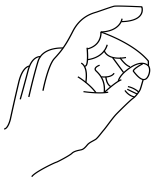

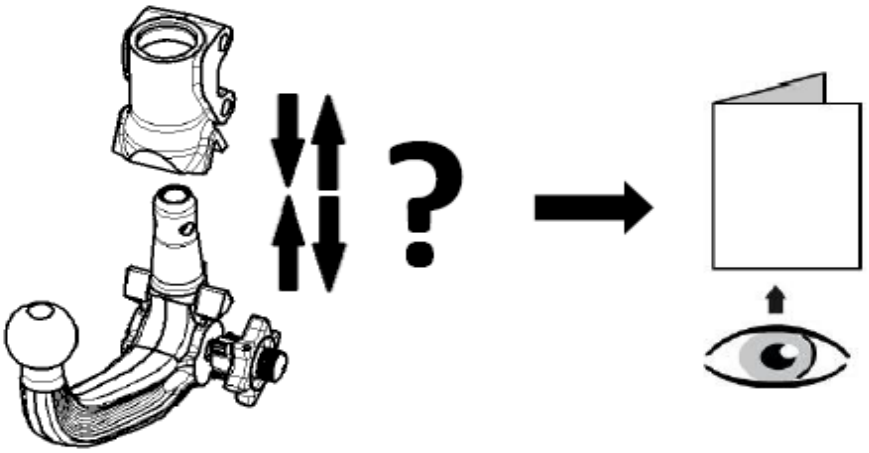

23

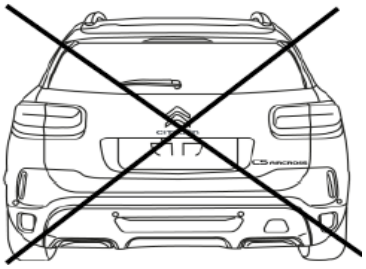

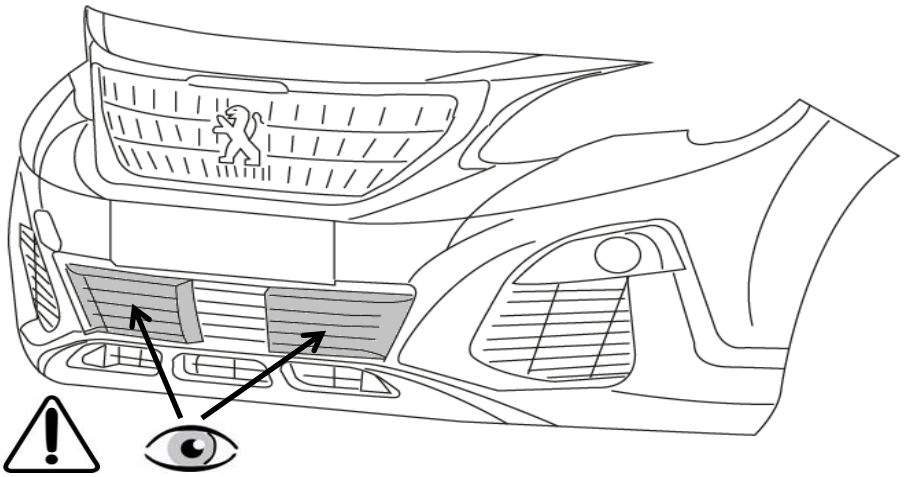

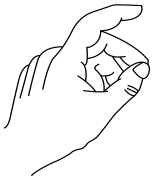

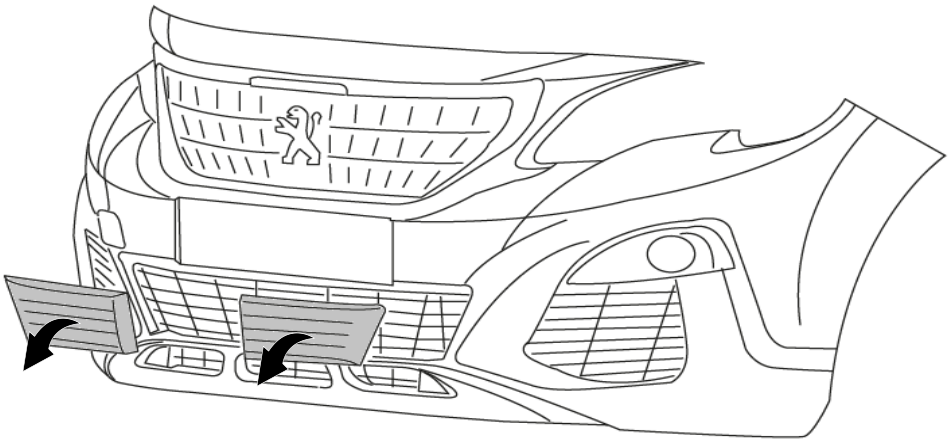

Dispositivo di traino tipo : **315244600001**
Per autoveicolo : **PEUGEOT 3008 - OPEL GRANDLAND X - CITROEN C5 AIRCROSS**
Tipo funzionale : **M**********

Classe e tipo di attacco : **A50-X**
Omologazione : **e13*R55 01 4036**
Valore D : **10,03 kN**
Carico verticale max. S : **80 kg**
Larghezza rimorchiabile per Caravan e T.A.T.S. : 2,55m vedere CARTA di CIRCOLAZIONE VEICOLO (motrice) + 70cm = …arrotondare ai 5cm superiore (vedi D.M.28/05/85)
Massa rimorchiabile : vedi carta di circolazione dell'autoveicolo

Per verificare l'idoneitá del dispositivo di traino omologato a norma CEE R55, all'installazione sulla vettura su cui si intende procedere al montaggio, compilare la seguente formula (se necessario declassare la massa rimorchiabile) :

$$D = \frac{T \times C}{T + C} \times 0{,}00981 < \mathbf{10{,}03}\ \text{kN}$$

dove : T = Massa Complessiva Max. della motrice (in kg)
C = Massa Rimorchiabile Max. della motrice (in kg)

DA COMPILARE PER IL COLLAUDO

DICHIARAZIONE DI CORRETTO MONTAGGIO : la sottoscritta Ditta dichiara di aver montado in maniera corretta ed in conformit alle prescrizioni sia del costruttore del veicolo che del costruttore del dispositivo stesso il seguente dispositivo di attacco meccanico :

tipo : ……
Il dispositivo di attacco sopra indicato è stato installato su autoveicolo
modello : ……
targa : ……..
Data : …….

TIMBRO e FIRMA

Si dichiara inoltre di aver informato l'utente del veicolo sull'USO e MANUTENZIONE del dispositivo stesso.